Aluminium Drehknöpfe mit Gewindestiftbefestigung

Aluminium Turning Knobs with Setscrew Fixing

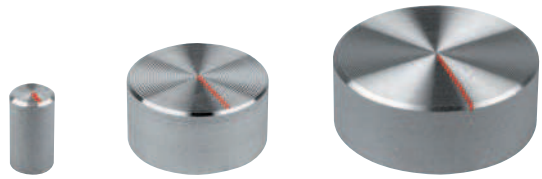

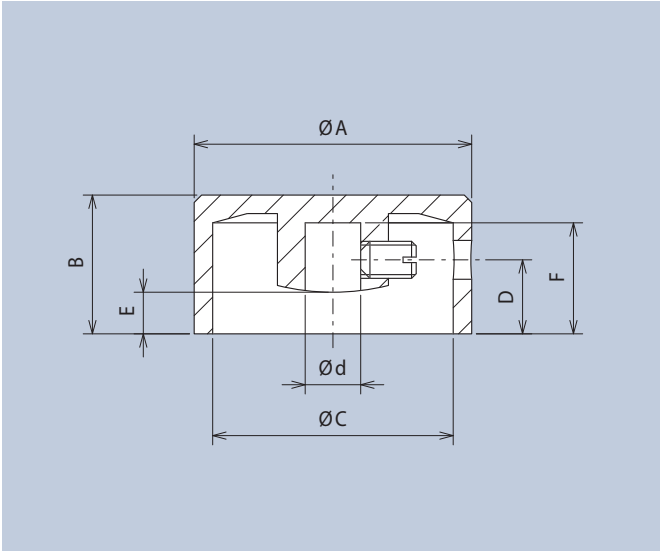

schutzlackiert, ohne Strichanzeige · protective finish, without indicator mark							
ØA	B	ØC	Ød	D	E	F	Art.-Nr.
8	15	-	4	6	-	13,5	510.41
12	15	11	6	6	2,5	13,5	511.61
20	15	18	6	7,5	3,5	12	512.61
30	15	26	6	8	4,5	12	513.61
40	15	36	6	7,5	3	12	514.61
50	15	46	6	7,5	3	12	515.61
schutzlackiert, mit Strichanzeige (rot) · protective finish, with indicator mark (red)							
ØA	B	ØC	Ød	D	E	F	Art.-Nr.
8	15	-	4	6	-	13,5	**520.411**
12	15	11	6	6	2,5	13,5	**521.611**
20	15	18	6	7,5	3,5	12	**522.611**
30	15	26	6	8	4,5	12	**523.611**
40	15	36	6	7,5	3	12	**524.611**
50	15	46	6	7,5	3	12	525.611

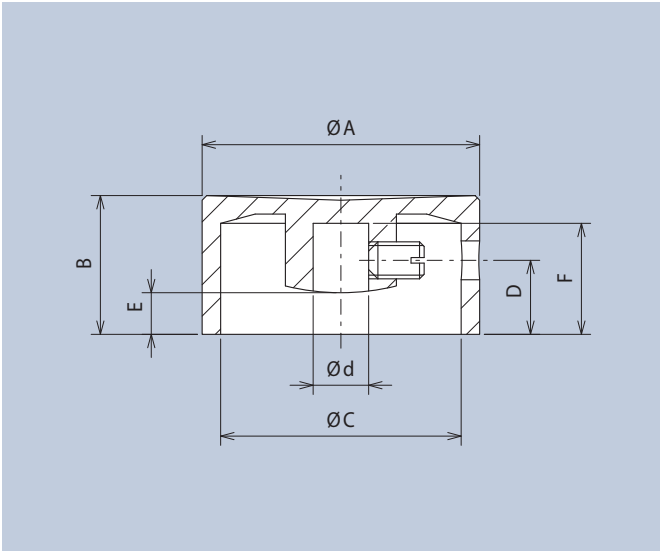

schutzlackiert, mit Strichanzeige (schwarz) protective finish, with indicator mark (black)							
ØA	B	ØC	Ød	D	E	F	Art.-Nr.
8	15	-	4	6	-	13,5	**520.4191**
12	15	11	6	6	2,5	13,5	**521.6191**
20	15	18	6	7,5	3,5	12	**522.6191**
30	15	26	6	8	4,5	12	**523.6191**
40	15	36	6	7,5	3	12	**524.6191**
50	15	46	6	7,5	3	12	525.6191

Magerdruck keine Lagerware · Bestellmenge und Preise auf Anfrage · Articles in roman typefaces not in stock · Order quantities and prices on request