CATIA V5

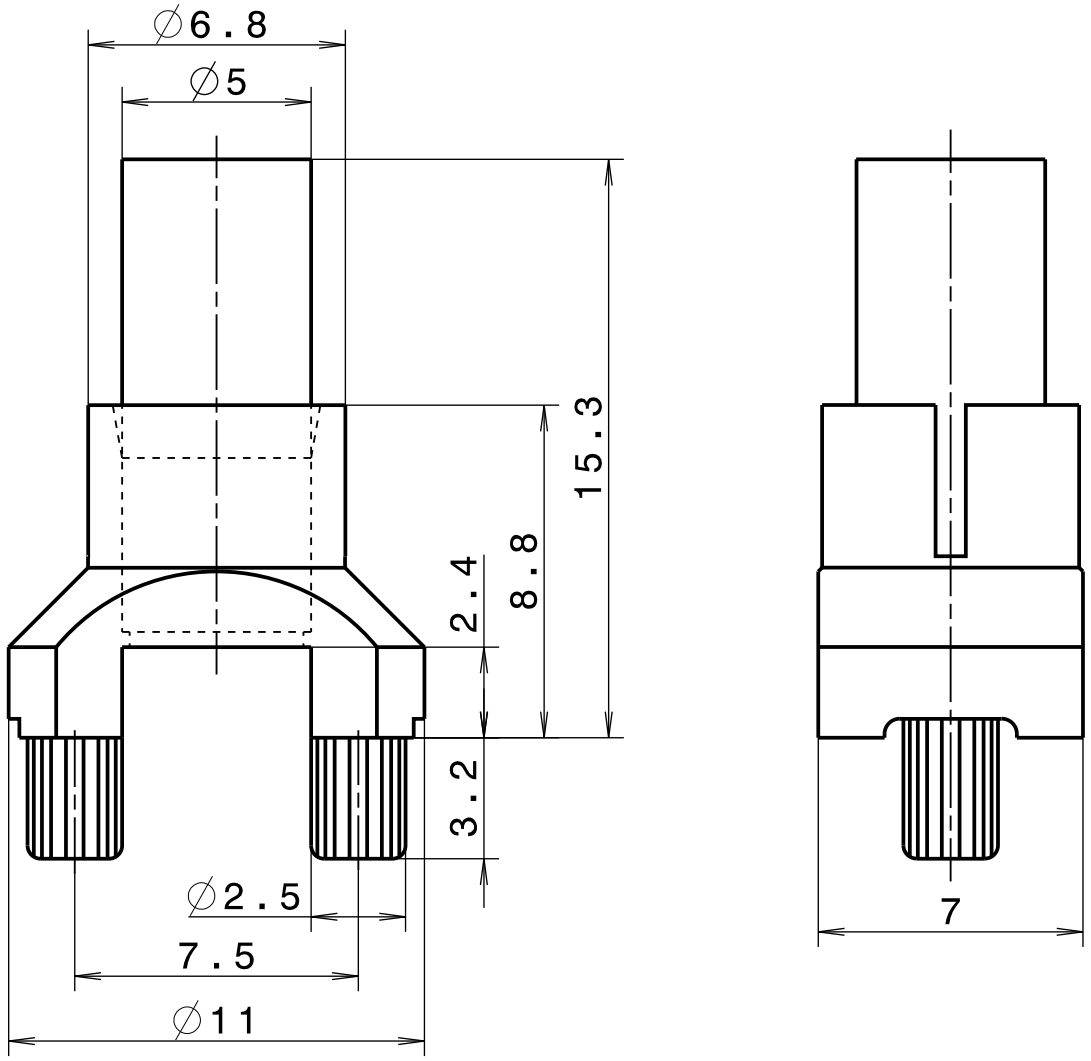

Gehäusewerkstoff/Housing Material: PC schwarz/black UL 94
LL-Werkstoff/LL-Material: PMMA
Umgebungstemperatur/Ambient Temperature: -40°C...+85°C
Bestell-Nr./Part No.: 1216.9221

Gehäuse und Lichtleiter werden unmontiert geliefert
Housing and Light Guide are not assembled

				Zul.Abw.		Oberfläche	Maßstab 5:1 / Werkstoff	Gewicht
					Datum	Name	Benennung
				Gez.	04.04.16	Adenau	Flex. Lichtleiter stehend Flex-Light Guide vertical ø5 H=15,3mm
				Gepr.			
				Norm			
				MENTOR GmbH + Co			Zeichnungs Nr. SK 2693 / Blatt / Bl.
Zust.	Änderung	Datum	Name	Urspr.			Ers.f.

Vervielfältigung, Verwertung oder Weitergabe an Dritte ohne Genehmigung des Urhebers ist strafbar.